ata tools

Catálogo de productos nuevos

www.atagroup.co

ata group

ata tools

Introducción	2
10 buenas razones	3
AMOLADORA RECTA	4
Amoladora de turbina de tipo lápiz	5
Amoladora de tipo lápiz	6
Amoladora recta de alta velocidad	7
Amoladora recta con nivel de vibración bajo	12
Amoladora recta con husillo largo	13
Amoladora recta con cuerpo largo	15
Amoladora recta horizontal	16
AMOLADORA	17
Amoladora angular intermedia	18
Amoladora angular grande	20
LIJADORA	21
Lijadora angular pequeña	22
Lijadora angular intermedia	24
Lijadora de baja velocidad	26
Pulidora de baja velocidad	28
LIJADORA DE BANDA	31
Lijadora de banda	32
ACCESORIOS	34
MANTENIMIENTO	40
NOTAS	41

POR QUÉ ELEGIR ata tools

Con más de 50 años de experiencia, ATA es líder a escala internacional en el suministro de herramientas neumáticas industriales de gama alta. Nuestra amplia cartera de productos ofrece una solución para cada aplicación de amolado y acabado, lo que permite optimizar los procesos en términos de eficiencia económica, fiabilidad y seguridad. Nuestros clientes proceden de una amplia variedad de sectores, entre los que se encuentran el automovilístico, aeroespacial, fundición, fabricación de metales, petróleo y gas, marítimo, médico, ferroviario y energético.

LA CALIDAD ES LO PRIMERO ata tools

Para ATA, la calidad y la mejora continua constituyen una prioridad. Nos esforzamos por ofrecer una calidad ejemplar en nuestros productos y servicios. Para abastecernos de bienes y servicios, buscamos establecer colaboraciones con proveedores que apliquen los mismos principios de aseguramiento de la calidad. Nuestro sistema de gestión está basado en la norma ISO 9001.

INNOVACIÓN DESDE EL PRIMER DÍA ata tools

Fundada en 1963, ATA fue una auténtica pionera en el sector de las herramientas neumáticas industriales. Desde entonces hemos seguido convenciendo a nuestros clientes con productos y soluciones. Nuestra experiencia industrial y los extensos conocimientos técnicos sobre las aplicaciones nos permiten desarrollar soluciones pioneras continuamente.

Utilice gafas de protección | Utilice mascarilla de protección | Utilice protecciones auditivas | Motor de repuesto

Aceite | Sin aceite | Nivel sonoro bajo | Nivel de vibración bajo

Oficinas internacionales

ATA Group, IDA Business & Technology Park, Killygarry, Cavan, Co. Cavan, Irlanda.
Tfno.: +353 (0) 49 432 6178 **Fax:** + 353 (0) 49 432 6298 **Correo electrónico:** sales@atagroup.ie
Sitio web: www.atagroup.co

Oficina de Reino Unido

ATA Grinding, Spring Road, Ibstock, Leicestershire, LE67 6LR, Reino Unido
Tfno.: +44 (0) 1530 261 145 **Fax:** + 44 (0) 1530 262 801 **Correo electrónico:** sales@atagroupuk.com
Sitio web: www.atagroup.co

INVERSIÓN EN I+D
COMPONENTES DE ALTA CALIDAD
MÁS DE 50 AÑOS DE EXPERIENCIA
EQUIPO DE DISEÑO ALTAMENTE CUALIFICADO
PROCESO DE MONTAJE
ACREDITACIÓN DE CALIDAD ISO 9001
CONOCIMIENTOS TÉCNICOS SOBRE APLICACIONES
TIENDA INTEGRAL PARA SOLUCIONES DE AMOLADO
SERVICIO DE ATENCIÓN AL CLIENTE
ERGONÓMICAS
ata tools

AMOLADORA RECTA

AMOLADORA RECTA

Amoladora de turbina de tipo lápiz - ST100

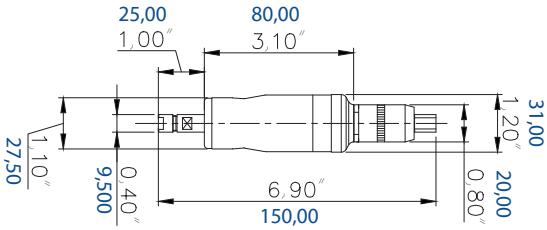

Modelo	ST100
Velocidad (r/min)	100 000
Potencia (CV)	0,06
Potencia (W)	40
Peso (kg)	0,24
Peso (lb)	0,53
Consumo de aire (m^3/min)	0,17
Consumo de aire (cfm)	6,00
Nivel sonoro (db(A))	62
Tamaño del portapieza estándar, métrico	3
Opciones de portapiezas, métrico	2,34 mm
Tamaño del portapieza estándar, imperial	1/8"
Opciones de portapiezas, imperial	3/32"
Tipo de escape	Delantero
Tipo de palanca	De rodillo

Consumibles recomendados	
Fresas de carburo de tungsteno	3 mm - 1/8"
Abrasivos	Puntas montadas

CARACTERÍSTICAS Y VENTAJAS

- Sin aceite, no contamina
- Alta velocidad, acabado fino
- El diámetro reducido facilita un control preciso
- Necesidad mínima de herramientas para el desmontaje
- Mango ergonómico montado para mayor comodidad del operario

Accesorios	Número de pieza
Llave	25510100
Manguera	17701020

Información sobre pedidos

Para obtener información adicional o realizar un pedido, póngase en contacto con el Servicio de Atención al Cliente internacional en el teléfono +353 (0) 49 432 6178 o en la dirección de correo electrónico sales@atagroup.ie o, en el caso de Reino Unido, en el teléfono +44 (0) 1530 261145 o en la dirección de correo electrónico sales@atagroupuk.com

AMOLADORA RECTA
Amoladora de tipo lápiz - Línea SP

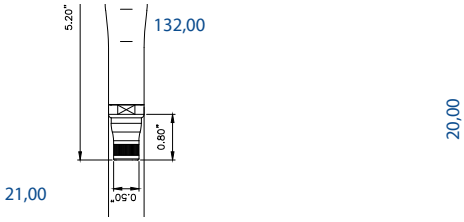

Modelo	SP75R	SP60R	SP45R
Velocidad (r/min)	75 000	60 000	45 000
Potencia (CV)	0,15	0,15	0,20
Potencia (W)	110	110	110
Peso (kg)	0,15	0,15	0,15
Peso (lb)	0,33	0,33	0,33
Consumo de aire (m^3/min)	0,20	0,20	0,20
Consumo de aire (cfm)	7,06	7,06	7,06
Nivel sonoro (db(A))	66	63	60
Portapieza estándar (mm)	3	3	3
Opciones de portapiezas (mm)	2,34 mm	2,34 mm	2,34 mm
Portapieza estándar (")	1/8"	1/8"	1/8"
Opciones de portapiezas (")	3/32"	3/32"	3/32"
Tipo de escape	Trasero	Trasero	Trasero
Tipo de palanca	De rodillo	De rodillo	De rodillo

CARACTERÍSTICAS Y VENTAJAS

- Diseño de cuerpo fino para trabajos complejos
- Alta velocidad, acabado fino
- Su diámetro reducido facilita un control preciso
- Protección del portapieza extraíble
- Protección del portapieza para aumentar el control y la protección del husillo

Consumibles recomendados	
Fresas de carburo de tungsteno	3 mm - 1/8"
Abrasivos	Puntas montadas

Accesorios	Número de pieza
Llave	25510100
Manguera	17701020
Cubierta de manguera	17710620
Juego de mangueras	17701220

Información sobre pedidos

Para obtener información adicional o realizar un pedido, póngase en contacto con el Servicio de Atención al Cliente internacional en el teléfono +353 (0) 49 432 6178 o en la dirección de correo electrónico sales@atagroup.ie o, en el caso de Reino Unido, en el teléfono +44 (0) 1530 261145 o en la dirección de correo electrónico sales@atagroupuk.com

ata tools

AMOLADORA RECTA

Amoladora de alta velocidad S50

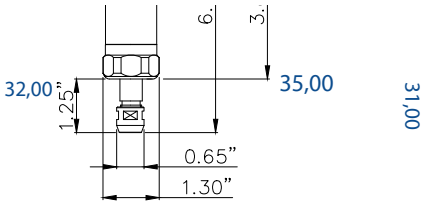

34,00

16,50

162,00

97,00

Modelo	S50
Velocidad (r/min)	50 000
Potencia (CV)	0,25
Potencia (W)	190
Peso (kg)	0,36
Peso (lb)	0,79
Consumo de aire (m^3/min)	0,45
Consumo de aire (cfm)	15,89
Nivel sonoro (db(A))	70
Tamaño del portapieza estándar, métrico	6
Opciones de portapiezas, métrico	3
Tamaño del portapieza estándar, imperial	1/4"
Opciones de portapiezas, imperial	1/8"
Tipo de escape	Delantero
Tipo de palanca	Tracción/compresión

Consumibles recomendados	
Fresas de carburo de tungsteno	De 3 a 8 mm - De 1/8" a 5/16"
Abrasivos	Puntas montadas

CARACTERÍSTICAS Y VENTAJAS

- Diseño compacto para aplicaciones de desbarbado intenso
- Mariposa de tracción/compresión para un funcionamiento continuo
- Motor potente para aplicaciones de amolado y pulido

Accesorios	Número de pieza
Llave	25546200
Llave	25561110
Manguera	17731420
Cubierta de manguera	17794520
Juego de mangueras	17711020

RM

ata tools

Información sobre pedidos

Para obtener información adicional o realizar un pedido, póngase en contacto con el Servicio de Atención al Cliente internacional en el teléfono +353 (0) 49 432 6178 o en la dirección de correo electrónico sales@atagroup.ie o, en el caso de Reino Unido, en el teléfono +44 (0) 1530 261145 o en la dirección de correo electrónico sales@atagroupuk.com

AMOLADORA RECTA

Amoladora recta de alta velocidad - SD45LR

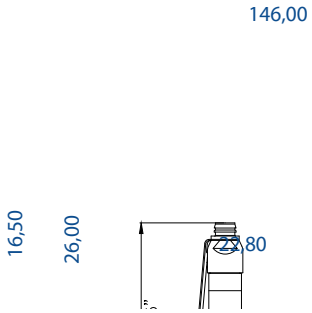

Modelo	SD45LR
Velocidad (r/min)	45 000
Potencia (CV)	0,20
Potencia (W)	150
Peso (kg)	0,24
Peso (lb)	0,53
Consumo de aire (m^3/min)	0,23
Consumo de aire (cfm)	8,12
Nivel sonoro (db(A))	64
Tamaño del portapieza estándar, métrico	6
Opciones de portapiezas, métrico	3
Tamaño del portapieza estándar, imperial	1/4"
Opciones de portapiezas, imperial	1/8"
Tipo de escape	Trasero
Tipo de palanca	Palanca simple

Consumibles recomendados	
Fresas de carburo de tungsteno	De 3 a 8 mm - De 1/8" a 5/16"
Abrasivos	Puntas montadas

CARACTERÍSTICAS Y VENTAJAS

- Potencia para la eliminación de defectos
- Accionamiento mediante palanca simple especialmente indicado para un uso no continuo
- Mango ergonómico montado para mayor comodidad del operador

Accesorios	Número de pieza
Llave	25546200
Llave	25561110
Manguera	17701020
Cubierta de manguera	17710620
Juego de mangueras	17701220

RM

Información sobre pedidos

Para obtener información adicional o realizar un pedido, póngase en contacto con el Servicio de Atención al Cliente internacional en el teléfono +353 (0) 49 432 6178 o en la dirección de correo electrónico sales@atagroup.ie o, en el caso de Reino Unido, en el teléfono +44 (0) 1530 261145 o en la dirección de correo electrónico sales@atagroupuk.com

ata tools

AMOLADORA RECTA

Amoladora recta de alta velocidad - Línea SD

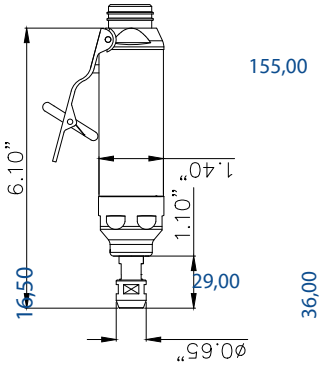

Modelo	SD37L	SD30L	SD26L	SD37LR	SD30LR	SD26LR
Velocidad (r/min)	37 000	30 000	25 000	37 000	30 000	25 000
Potencia (CV)	0,40	0,40	0,40	0,40	0,40	0,40
Potencia (W)	300	300	300	300	300	300
Peso (kg)	0,46	0,46	0,46	0,46	0,46	0,46
Peso (lb)	1,01	1,01	1,01	1,01	1,01	1,01
Consumo de aire (m^3/min)	0,57	0,57	0,57	0,57	0,57	0,57
Consumo de aire (cfm)	20,13	20,13	20,13	20,13	20,13	20,13
Nivel sonoro (db(A))	75	73	72	74	73	72
Portapieza estándar (mm)	6	6	6	6	6	6
Opciones de portapiezas (mm)	3	3	3	3	3	3
Portapieza estándar (")	1/4"	1/4"	1/4"	1/4"	1/4"	1/4"
Opciones de portapiezas (")	1/8"	1/8"	1/8"	1/8"	1/8"	1/8"
Tipo de escape	Delantero	Delantero	Delantero	Trasero	Trasero	Trasero
Tipo de palanca	Palanca de seguridad	Palanca de seguridad	Palanca de seguridad	Palanca de seguridad	Palanca de seguridad	Palanca de seguridad

Consumibles recomendados	
Fresas de carburo de tungsteno	De 3 a 12 mm - De 1/8" a 1/2"
Abrasivos	Puntas montadas

Accesorios	Número de pieza
Llave	25546200
Llave	25561110
Manguera	17731420
Cubierta de manguera	17794520
Juego de mangueras	17711020

CARACTERÍSTICAS Y VENTAJAS

- Excelente relación potencia/peso
- Se utiliza para aplicaciones de desbarbado, amolado y pulido de tipo general
- Diseño compacto adecuado para aplicaciones de desbarbado ligero e intermedio
- Mango ergonómico montado para mayor comodidad del operador

Información sobre pedidos

Para obtener información adicional o realizar un pedido, póngase en contacto con el Servicio de Atención al Cliente internacional en el teléfono +353 (0) 49 432 6178 o en la dirección de correo electrónico sales@atagroup.ie o, en el caso de Reino Unido, en el teléfono +44 (0) 1530 261145 o en la dirección de correo electrónico sales@atagroupuk.com

AMOLADORA RECTA

Amoladora recta de alta velocidad - P25/2

Modelo	P25/2
Velocidad (r/min)	25 000
Potencia (CV)	0,50
Potencia (W)	375
Peso (kg)	0,60
Peso (lb)	1,32
Consumo de aire (m^3/min)	0,60
Consumo de aire (cfm)	21,19
Nivel sonoro (db(A))	80
Tamaño del portapieza estándar, métrico	6
Opciones de portapiezas, métrico	3, 8 y 10
Tamaño del portapieza estándar, imperial	1/4"
Opciones de portapiezas, imperial	1/8", 3/8"
Tipo de escape	Delantero
Tipo de palanca	Palanca de seguridad

CARACTERÍSTICAS Y VENTAJAS

- Excelente relación potencia/peso
- Manejo con una mano adecuado para aplicaciones de desbarbado de tipo general
- Diseño compacto adecuado para aplicaciones de desbarbado ligero e intermedio

Consumibles recomendados	
Fresas de carburo de tungsteno	10 y 12 mm - 3/8" y 1/2"
Abrasivos	Puntas montadas/rodillos de láminas/bandas

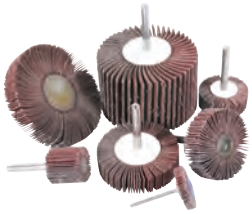

Accesorios	Número de pieza
Llave	25561210
Llave	25561110
Manguera	17731420
Cubierta de manguera	17794520
Juego de mangueras	17711020

RM

Información sobre pedidos

Para obtener información adicional o realizar un pedido, póngase en contacto con el Servicio de Atención al Cliente internacional en el teléfono +353 (0) 49 432 6178 o en la dirección de correo electrónico sales@atagroup.ie o, en el caso de Reino Unido, en el teléfono +44 (0) 1530 261145 o en la dirección de correo electrónico sales@atagroupuk.com

ata tools

AMOLADORA RECTA

Amoladora recta de alta potencia - Línea SM

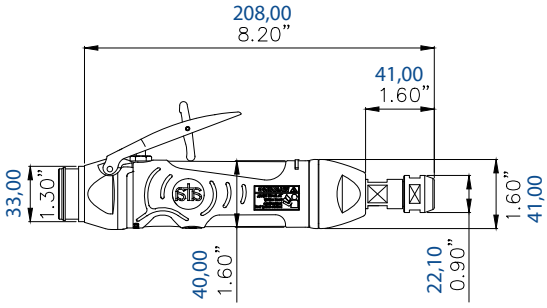

Modelo	SM25L-CA	SM16L-CA	SM10L-CA	SM25LR-CA	SM16LR-CA	SM10LR-CA
Velocidad (r/min)	25 000	16 000	10 000	25 000	16 000	10 000
Potencia (CV)	1,10	1,10	1,10	1,10	1,10	1,10
Potencia (W)	820	820	820	820	820	820
Peso (kg)	0,75	0,75	0,75	0,73	0,73	0,73
Peso (lb)	1,65	1,65	1,65	1,61	1,61	1,61
Consumo de aire (m^3/min)	0,62	0,62	0,62	0,62	0,62	0,62
Consumo de aire (cfm)	21,89	21,89	21,89	21,89	21,89	21,89
Nivel sonoro (db(A))	74	77	78	74	75	77
Portapieza estándar (mm)	6	6	6	6	6	6
Opciones de portapiezas (mm)	3, 8, 10	3, 8, 10	3, 8, 10	3, 8, 10	3, 8, 10	3, 8, 10
Portapieza estándar (")	1/4"	1/4"	1/4"	1/4"	1/4"	1/4"
Opciones de portapiezas (")	1/8", 3/8"	1/8", 3/8"	1/8", 3/8"	1/8", 3/8"	1/8", 3/8"	1/8", 3/8"
Tipo de escape	Delantero	Delantero	Delantero	Trasero	Trasero	Trasero
Tipo de palanca	Palanca de seguridad	Palanca de seguridad	Palanca de seguridad	Palanca de seguridad	Palanca de seguridad	Palanca de seguridad

Consumibles recomendados	
Fresas de carburo de tungsteno	12 y 15 mm - 1/2" y 9/16"
Abrasivos	Puntas montadas/ rodillos de láminas/bandas

Accesorios	Número de pieza
Llave	25561210
Llave	25500510
Manguera	17712120
Cubierta de manguera	17795020
Juego de mangueras	17711020

CARACTERÍSTICAS Y VENTAJAS

- Motor de mayor potencia y consumo más reducido
- Válvula de mariposa para ofrecer una puesta en marcha más suave
- Nuevo mango moldeado más ergonómico; mayor aislamiento y comodidad para el operador
- Diseño ergonómico de la palanca

Información sobre pedidos

Para obtener información adicional o realizar un pedido, póngase en contacto con el Servicio de Atención al Cliente internacional en el teléfono +353 (0) 49 432 6178 o en la dirección de correo electrónico sales@atagroup.ie o, en el caso de Reino Unido, en el teléfono +44 (0) 1530 261145 o en la dirección de correo electrónico sales@atagroupuk.com

AMOLADORA RECTA

Amoladora recta con nivel de vibración bajo - Línea SMD

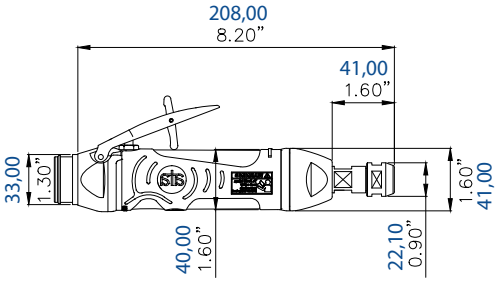

Modelo	SMD25LR-CA	SMD18LR-CA
Velocidad (r/min)	25 000	18 000
Potencia (CV)	1,10	1,10
Potencia (W)	820	820
Peso (kg)	0,80	0,80
Peso (lb)	1,76	1,76
Consumo de aire (m^3/min)	0,62	0,62
Consumo de aire (cfm)	21,89	21,89
Nivel sonoro (db(A))	77	75
Portapieza estándar (mm)	6	6
Opciones de portapiezas (mm)	3, 8, 10	3, 8, 10
Portapieza estándar (")	1/4"	1/4"
Opciones de portapiezas (")	1/8", 3/8"	1/8", 3/8"
Tipo de escape	Trasero	Trasero
Tipo de palanca	Palanca de seguridad	Palanca de seguridad

Consumibles recomendados	
Fresas de carburo de tungsteno	De 12 a 15 mm - De 1/2" a 9/16"

CARACTERÍSTICAS Y VENTAJAS

- Sistema único de amortiguación de la vibración
- Válvula de mariposa para ofrecer una puesta en marcha más suave
- Mango moldeado más ergonómico; mayor aislamiento y comodidad para el operador
- Diseño ergonómico de la palanca
- El diseño del control permite seleccionar varias velocidades

Accesorios	Número de pieza
Llave	25561210
Llave	25500510
Manguera	17712120
Cubierta de manguera	17795020

Información sobre pedidos

Para obtener información adicional o realizar un pedido, póngase en contacto con el Servicio de Atención al Cliente internacional en el teléfono +353 (0) 49 432 6178 o en la dirección de correo electrónico sales@atagroup.ie o, en el caso de Reino Unido, en el teléfono +44 (0) 1530 261145 o en la dirección de correo electrónico sales@atagroupuk.com

AMOLADORA RECTA

Amoladora recta con husillo largo - Línea SDX

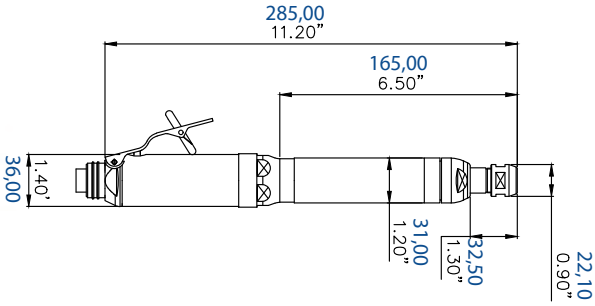

Modelo	SDX37LR	SDX30LR	SDX26LR
Velocidad (r/min)	37 000	30 000	25 000
Potencia (CV)	0,40	0,40	0,40
Potencia (W)	300	300	300
Peso (kg)	0,80	0,80	0,80
Peso (lb)	1,76	1,76	1,76
Consumo de aire (m^3/min)	0,57	0,57	0,57
Consumo de aire (cfm)	20,13	20,13	20,13
Nivel sonoro (db(A))	74	73	72
Portapieza estándar (mm)	6	6	6
Opciones de portapiezas (mm)	3, 8, 10	3, 8, 10	3, 8, 10
Portapieza estándar (")	1/4"	1/4"	1/4"
Opciones de portapiezas (")	1/8", 3/8"	1/8", 3/8"	1/8", 3/8"
Tipo de escape	Trasero	Trasero	Trasero
Tipo de palanca	Palanca de seguridad	Palanca de seguridad	Palanca de seguridad

Consumibles recomendados	
Fresas de carburo de tungsteno	De 3 a 12 mm - De 1/8" a 1/2"
Abrasivos	Puntas montadas/rodillos de láminas/ bandas

CARACTERÍSTICAS Y VENTAJAS

- Manejo con dos manos para ofrecer mayor comodidad, control y precisión
- Excelente relación potencia/peso
- La empuñadura para ambas manos proporciona un control adecuado del proceso
- Adecuada para una variedad de aplicaciones de amolado ligero
- Mangos ergonómicos montados para mayor comodidad del operador

Accesorios	Número de pieza
Llave	25561210
Llave	25561110
Manguera	17712120
Cubierta de manguera	17794520
Juego de mangueras	14411420

ata tools

Información sobre pedidos

Para obtener información adicional o realizar un pedido, póngase en contacto con el Servicio de Atención al Cliente internacional en el teléfono +353 (0) 49 432 6178 o en la dirección de correo electrónico sales@atagroup.ie o, en el caso de Reino Unido, en el teléfono +44 (0) 1530 261145 o en la dirección de correo electrónico sales@atagroupuk.com

AMOLADORA RECTA

Amoladora recta con husillo largo - Línea SX

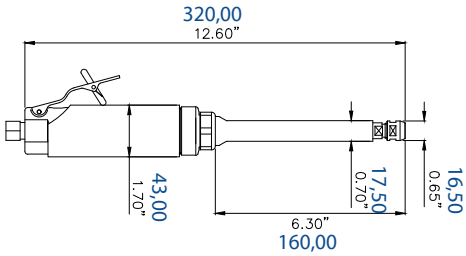

Modelo	SX22LR	SX16LR	SX10LR
Velocidad (r/min)	22 000	16 000	10 000
Potencia (CV)	0,85	0,85	0,85
Potencia (W)	630	630	630
Peso (kg)	1,17	1,17	1,17
Peso (lb)	2,57	2,57	2,57
Consumo de aire (m^3/min)	0,85	0,85	0,85
Consumo de aire (cfm)	30,01	30,01	30,01
Nivel sonoro (db(A))	70	65	64
Portapieza estándar (mm)	6	6	6
Opciones de portapiezas (mm)	3, 8, 10	3, 8, 10	3, 8, 10
Portapieza estándar (")	1/4"	1/4"	1/4"
Opciones de portapiezas (")	1/8", 3/8"	1/8", 3/8"	1/8", 3/8"
Tipo de escape	Trasero	Trasero	Trasero
Tipo de palanca	Palanca de seguridad	Palanca de seguridad	Palanca de seguridad

Consumibles recomendados		
Fresas de carburo de tungsteno	De 15 a 20 mm	De 9/16" a 13/16"
Abrasivos	Puntas montadas	

CARACTERÍSTICAS Y VENTAJAS

- Husillo largo para poder acceder a espacios estrechos
- Husillo de diámetro reducido para aplicaciones con acceso limitado
- Husillo de la pieza de trabajo protegido por medio del alojamiento del husillo
- Mango ergonómico montado para mayor comodidad del operador

Accesorios	Número de pieza
Llave	25561110
Llave	25546210
Manguera	17731420
Cubierta de manguera	17794520
Juego de mangueras	17711020

Información sobre pedidos

Para obtener información adicional o realizar un pedido, póngase en contacto con el Servicio de Atención al Cliente internacional en el teléfono +353 (0) 49 432 6178 o en la dirección de correo electrónico sales@atagroup.ie o, en el caso de Reino Unido, en el teléfono +44 (0) 1530 261145 o en la dirección de correo electrónico sales@atagroupuk.com

AMOLADORA RECTA

Amoladora recta con cuerpo largo - Línea SMX

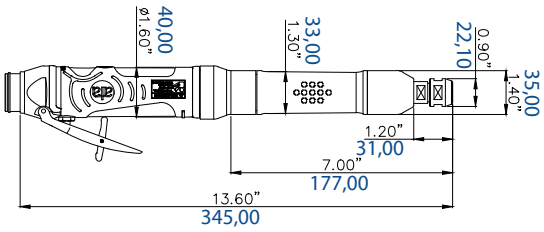

Modelo	SMX25L	SMX16L	SMX10L	SMX25LR	SMX16LR	SMX10LR
Velocidad (r/min)	25 000	16 000	10 000	25 000	16 000	10 000
Potencia (CV)	1,10	1,10	1,10	1,10	1,10	1,10
Potencia (W)	820	820	820	820	820	820
Peso (kg)	1,30	1,30	1,30	1,30	1,30	1,30
Peso (lb)	2,86	2,86	2,86	2,86	2,86	2,86
Consumo de aire (m^3/min)	0,62	0,62	0,62	0,62	0,62	0,62
Consumo de aire (cfm)	21,89	21,89	21,89	21,89	21,89	21,89
Nivel sonoro (db(A))	78	77	74	77	75	74
Portapieza estándar (mm)	6	6	6	6	6	6
Opciones de portapiezas (mm)	3, 8, 10	3, 8, 10	3, 8, 10	3, 8, 10	3, 8, 10	3, 8, 10
Portapieza estándar (")	1/4"	1/4"	1/4"	1/4"	1/4"	1/4"
Opciones de portapiezas (")	1/8", 3/8"	1/8", 3/8"	1/8", 3/8"	1/8", 3/8"	1/8", 3/8"	1/8", 3/8"
Tipo de escape	Delantero	Delantero	Delantero	Trasero	Trasero	Trasero
Tipo de palanca	Palanca de seguridad	Palanca de seguridad	Palanca de seguridad	Palanca de seguridad	Palanca de seguridad	Palanca de seguridad

Consumibles recomendados	
Fresas de carburo de tungsteno	15, 20 y 25 mm 9/16", 13/16"y 1"
Abrasivos	Puntas montadas, rodillos de láminas, bandas

Accesorios	Número de pieza
Llave	25561210
Llave	25561110
Manguera	17712120

CARACTERÍSTICAS Y VENTAJAS

- Acoplamiento de cruceta que mejora la transmisión de potencia
- Motor de mayor potencia y consumo más reducido
- Válvula de mariposa para ofrecer una puesta en marcha más suave
- Diseño ergonómico de la palanca
- El diseño del control permite seleccionar varias velocidades

Información sobre pedidos

Para obtener información adicional o realizar un pedido, póngase en contacto con el Servicio de Atención al Cliente internacional en el teléfono +353 (0) 49 432 6178 o en la dirección correo electrónico sales@atagroup.ie o, en el caso de Reino Unido, en el teléfono +44 (0) 1530 261145 o en la dirección correo electrónico sales@atagroupuk.com

AMOLADORA RECTA

Amoladora recta horizontal - SHG18LR

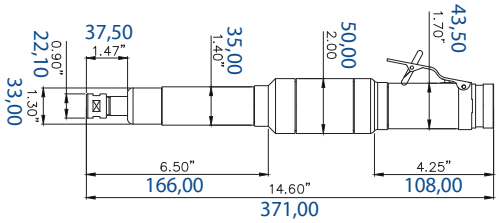

Modelo	SHG18LR
Velocidad (r/min)	18 000
Potencia (CV)	1,50
Potencia (W)	1100
Peso (kg)	2,50
Peso (lb)	5,50
Consumo de aire (m^3/min)	1,13
Consumo de aire (cfm)	39,90
Nivel sonoro (db(A))	70
Tamaño del portapieza estándar, métrico	6
Opciones de portapiezas, métrico	3, 8, 10
Tamaño del portapieza estándar, imperial	1/4"
Opciones de portapiezas, imperial	1/8", 3/8"
Tipo de escape	Trasero
Tipo de palanca	Palanca de seguridad

Consumibles recomendados	
Fresas de carburo de tungsteno	15 y 20 mm - 9/16" y 13/16"
Abrasivos	Rodillos de láminas/rodillos abrasivos grandes

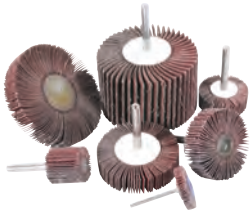

CARACTERÍSTICAS Y VENTAJAS

- Elevada relación potencia/peso en comparación con amoladoras de altas revoluciones
- Empuñadura a dos manos para ofrecer mayor control
- Robusta, para aplicaciones de uso intensivo
- Adecuada para su uso con fresas de carburo de tungsteno de 15 mm
- Mango ergonómico montado para mayor comodidad del operador

Accesorios	Número de pieza
Llave	25561210
Llave	25561110
Manguera	17700320
Cubierta de manguera	17700520
Juego de mangueras	17711020

Información sobre pedidos

Para obtener información adicional o realizar un pedido, póngase en contacto con el Servicio de Atención al Cliente internacional en el teléfono +353 (0) 49 432 6178 o en la dirección de correo electrónico sales@atagroup.ie o, en el caso de Reino Unido, en el teléfono +44 (0) 1530 261145 o en la dirección de correo electrónico sales@atagroupuk.com

AMOLADORA

AMOLADORA

Amoladora angular intermedia - Línea RA13

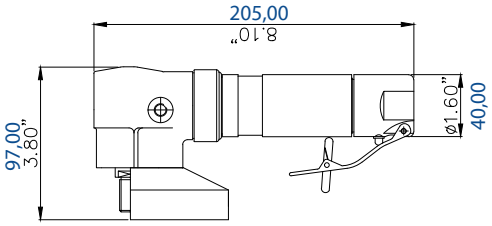

Modelo	RA13-100	RA13-115
Velocidad (r/min)	13 000	13 000
Potencia (CV)	1,10	1,10
Potencia (W)	820	820
Peso (kg)	1,60	1,60
Peso (lb)	3,52	3,52
Consumo de aire (m^3/min)	0,92	0,92
Consumo de aire (cfm)	32,49	32,49
Nivel sonoro (db(A))	73	73
Tipo de escape	Delantero	Delantero
Tipo de palanca	Palanca de seguridad	Palanca de seguridad

CARACTERÍSTICAS Y VENTAJAS

- Se puede manejar con una mano o con ambas
- Adecuada para aplicaciones de lijado intermedio
- Disponible como lijadora o amoladora
- Excelente relación potencia/peso
- Mango ergonómico montado para mayor comodidad del operador

Consumibles recomendados	
Abrasivos	Discos de amolado, discos de láminas y discos de fibra

Accesorios	Número de pieza
Llave de espiga (RA13-100)	25566210
Llave de espiga (RA13-115)	25541910
Llave	25561110
Manguera	17731420
Cubierta de manguera	17794520
Juego de mangueras	17711020

Información sobre pedidos

Para obtener información adicional o realizar un pedido, póngase en contacto con el Servicio de Atención al Cliente internacional en el teléfono +353 (0) 49 432 6178 o en la dirección de correo electrónico sales@atagroup.ie o, en el caso de Reino Unido, en el teléfono +44 (0) 1530 261145 o en la dirección de correo electrónico sales@atagroupuk.com

AMOLADORA

Amoladora angular intermedia - Línea RA14

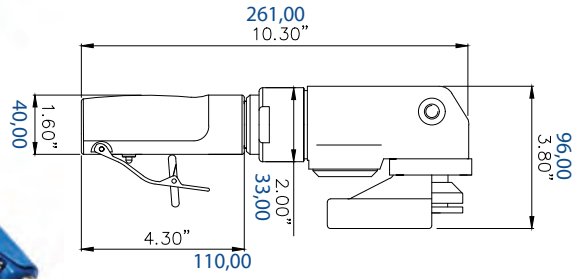

Modelo	RA14-100-DS1	RA14-115-DS1	RA14-125-DS1	RA14-100-PA4	RA14-115-PA4	RA14-125-PA4
Velocidad (r/min)	15 000	13 000	12 000	15 000	13 000	12 000
Potencia (CV)	1,50	1,50	1,50	1,50	1,50	1,50
Potencia (W)	1100	1100	1100	1100	1100	1100
Peso (kg)	1,90	1,90	1,90	1,90	1,90	1,90
Peso (lb)	4,18	4,18	4,18	4,18	4,18	4,18
Consumo de aire (m^3/min)	1,13	1,13	1,13	1,13	1,13	1,13
Consumo de aire (cfm)	39,90	39,90	39,90	39,90	39,90	39,90
Nivel sonoro (db(A))	79	79	79	78	77	75
Tipo de escape	Difusor	Difusor	Difusor	Pistón	Pistón	Pistón
Tipo de palanca	Palanca de seguridad	Palanca de seguridad	Palanca de seguridad	Palanca de seguridad	Palanca de seguridad	Palanca de seguridad

Consumibles recomendados	
Abrasivos	Discos de amolado, discos de láminas y discos de fibra

Accesorios	Número de pieza
Llave de espiga	25566210
Llave	25561210
Llave Allen	10911800
Manguera	17733820
Cubierta de manguera	17700520

CARACTERÍSTICAS Y VENTAJAS

- Alta velocidad, acabado fino
- Su diámetro reducido facilita un control preciso
- Necesidad mínima de herramientas para el desmontaje
- Mango ergonómico montado para mayor comodidad del operador

ata tools

Información sobre pedidos

Para obtener información adicional o realizar un pedido, póngase en contacto con el Servicio de Atención al Cliente internacional en el teléfono +353 (0) 49 432 6178 o en la dirección de correo electrónico sales@atagroup.ie o, en el caso de Reino Unido, en el teléfono +44 (0) 1530 261145 o en la dirección de correo electrónico sales@atagroupuk.com

AMOLADORA

Amoladora angular grande - Línea RAxAVH

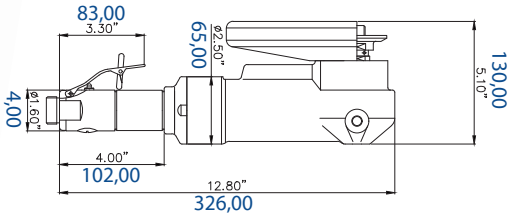

Modelo	RA8AVH	RA6AVH
Velocidad (r/min)	8 500	6 500
Potencia (CV)	2,00	2,00
Potencia (W)	1500	1500
Peso (kg)	3,50	3,50
Peso (lb)	7,70	7,70
Consumo de aire (m^3/min)	1,90	1,90
Consumo de aire (cfm)	67,09	67,09
Nivel sonoro (db(A))	79	79
Tipo de escape	Delantero	Delantero
Tipo de palanca	Palanca de seguridad	Palanca de seguridad

Consumibles recomendados	
Abrasivos	Discos de amolado y discos de láminas

CARACTERÍSTICAS Y VENTAJAS

- Motor potente para aplicaciones de amolado intensivo
- Potente y rápida para garantizar una eliminación rápida del material sobrante
- Diseño robusto y fiable para aplicaciones exigentes
- Asa lateral antivibración
- Mango ergonómico montado para mayor comodidad del operador

Accesorios	Número de pieza
Llave	25561210
Llave de espiga	25541910
Llave Allen	10911800
Manguera	17731220

ata tools

Información sobre pedidos

Para obtener información adicional o realizar un pedido, póngase en contacto con el Servicio de Atención al Cliente internacional en el teléfono +353 (0) 49 432 6178 o en la dirección de correo electrónico sales@atagroup.ie o, en el caso de Reino Unido, en el teléfono +44 (0) 1530 261 145 o en la dirección de correo electrónico sales@atagroupuk.com

LIJADORAS

LIJADORAS
Lijadora angular pequeña - Línea RA20-10

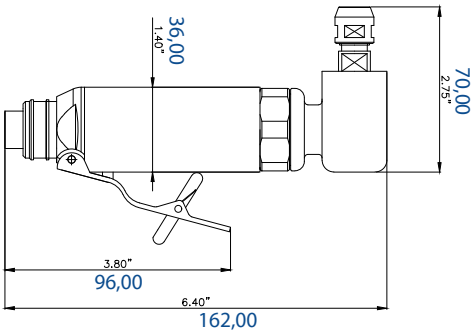

Modelo	RA20LR	RA10LR	RA20LRX -75	RA20LR -125	RA10LRX -75	RA10LRX -125
Velocidad (r/min)	20 000	12 000	20 000	20 000	12 000	12 000
Potencia (CV)	0,40	0,40	0,40	0,40	0,40	0,40
Potencia (W)	300	300	300	300	300	300
Peso (kg)	0,52	0,52	0,65	0,70	0,65	0,70
Peso (lb)	1,14	1,14	1,43	1,54	1,14	1,14
Consumo de aire (m^3/min)	0,57	0,57	0,57	0,57	0,57	0,57
Consumo de aire (cfm)	20,13	20,13	20,13	20,13	20,13	20,13
Nivel sonoro (db(A))	74	71	74	74	71	71
Portapieza estándar (mm)	6	6	6	6	6	6
Opciones de portapiezas (mm)	3	3	3	3	3	3
Portapieza estándar (")	1/4"	1/4"	1/4"	1/4"	1/4"	1/4"
Opciones de portapiezas (")	1/8"	1/8"	1/8"	1/8"	1/8"	1/8"
Tipo de escape	Trasero	Trasero	Trasero	Trasero	Trasero	Trasero
Tipo de palanca	Palanca de seguridad	Palanca de seguridad	Palanca de seguridad	Palanca de seguridad	Palanca de seguridad	Palanca de seguridad

CARACTERÍSTICAS Y VENTAJAS DE LOS MODELOS LR

- Diseño ergonómico para mayor comodidad del operador
- Excelente relación potencia/peso
- El portapieza y la conexión directa facilitan su uso con fresas y discos abrasivos
- Adecuada para su uso con discos de lijado de 50 mm

CARACTERÍSTICAS Y VENTAJAS DE LOS MODELOS LRX-75

- Diseño ergonómico para mayor comodidad del operador
- Excelente relación potencia/peso
- Rodamiento de agujas en el alojamiento del husillo para mejorar el soporte de este
- Husillo largo de 75 mm para el lijado de zonas de difícil acceso
- Cubierta de la rosca extraíble cuando no se utilicen husillos largos

Información sobre pedidos

Para obtener información adicional o realizar un pedido, póngase en contacto con el Servicio de Atención al Cliente internacional en el teléfono +353 (0) 49 432 6178 o en la dirección de correo electrónico sales@atagroup.ie o, en el caso de Reino Unido, en el teléfono +44 (0) 1530 261145 o en la dirección de correo electrónico sales@atagroupuk.com

LIJADORAS

Lijadora angular pequeña - Línea RA20-10 Cont.

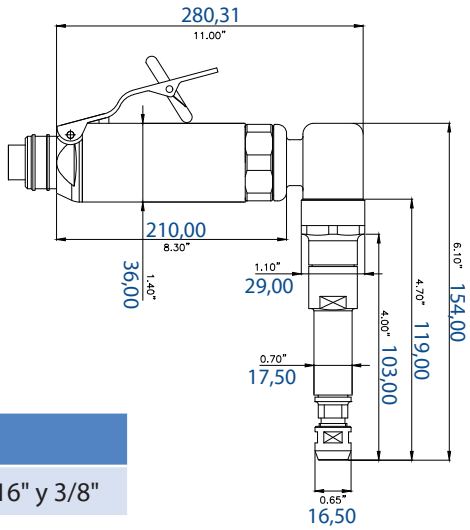

Consumibles recomendados	Modelos RA20	Modelos RA10
Fresas de carburo de tungsteno	6 y 8 mm - 1/4" y 5/16"	8 y 10 mm - 5/16" y 3/8"
Abrasivos	Discos de lijado/discos de cambio rápido, rodillos de láminas, puntas montadas	Discos de lijado/discos de cambio rápido, rodillos de láminas, puntas montadas

Accesorios	Número de pieza
Llave	25561110
Llave	25546210
Manguera	17712120
Cubierta de manguera	17794520
Juego de mangueras	17711420

CARACTERÍSTICAS Y VENTAJAS DE LOS MODELOS LRX-125

- Diseño ergonómico y compacto
- Excelente relación potencia/peso
- Rodamiento de agujas en el alojamiento del husillo para mejorar el soporte de este
- Husillo largo de 125 mm para el lijado de zonas de difícil acceso
- Cubierta de la rosca extraíble cuando no se utilicen husillos largos

Información sobre pedidos

Para obtener información adicional o realizar un pedido, póngase en contacto con el Servicio de Atención al Cliente internacional en el teléfono +353 (0) 49 432 6178 o en la dirección de correo electrónico sales@atagroup.ie o, en el caso de Reino Unido, en el teléfono +44 (0) 1530 261145 o en la dirección de correo electrónico sales@atagroupuk.com

LIJADORA
Lijadora angular intermedia - RA13C

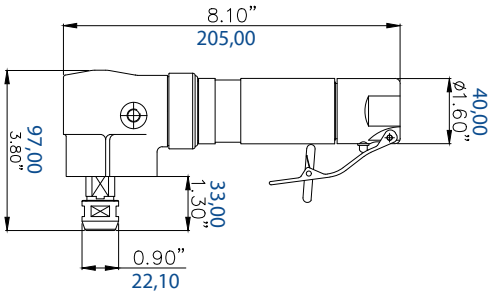

Modelo	RA13C
Velocidad (r/min)	13 000
Potencia (CV)	1,10
Potencia (W)	820
Peso (kg)	1,50
Peso (lb)	3,30
Consumo de aire (m^3/min)	0,92
Consumo de aire (cfm)	32,49
Nivel sonoro (db(A))	72
Tamaño del portapieza estándar, métrico	6
Opciones de portapiezas, métrico	3, 8, 10
Tamaño del portapieza estándar, imperial	1/4"
Opciones de portapiezas, imperial	1/8", 3/8"
Tipo de escape	Delantero
Tipo de palanca	Palanca de seguridad

Consumibles recomendados	
Fresas de carburo de tungsteno	12 y 15 mm - 1/2" y 9/16"
Abrasivos	Rodillos de láminas, discos de lijado, puntas montadas

CARACTERÍSTICAS Y VENTAJAS

- Se puede manejar con una mano o con ambas
- Adecuada para aplicaciones de lijado
- El diseño del portapieza permite utilizarla con fresas y discos abrasivos
- Gama de portapiezas opcionales disponibles
- Mango ergonómico montado para mayor comodidad del operador

Accesorios	Número de pieza
Llave	25561210
Llave	25561110
Manguera	17731420
Cubierta de manguera	17794520
Juego de mangueras	17711020

Información sobre pedidos

Para obtener información adicional o realizar un pedido, póngase en contacto con el Servicio de Atención al Cliente internacional en el teléfono +353 (0) 49 432 6178 o en la dirección de correo electrónico sales@atagroup.ie o, en el caso de Reino Unido, en el teléfono +44 (0) 1530 261145 o en la dirección de correo electrónico sales@atagroupuk.com

LIJADORA

Lijadora angular intermedia - RA14S-125PA5

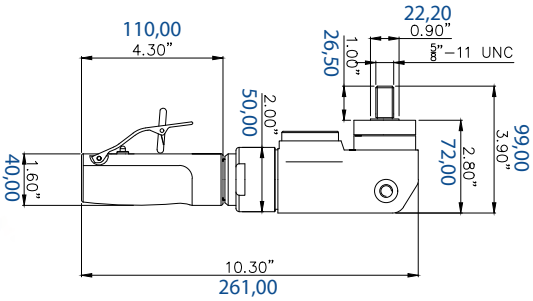

Modelo	RA14S-125PA5
Velocidad (r/min)	9000
Potencia (CV)	1,50
Potencia (W)	1100
Peso (kg)	1,90
Peso (lb)	4,19
Consumo de aire (m^3/min)	1,13
Consumo de aire (cfm)	39,90
Nivel sonoro (db(A))	75
Tipo de escape	Pistón
Tipo de palanca	Palanca de seguridad

Consumibles recomendados	
Abrasivos	Discos de lijado

CARACTERÍSTICAS Y VENTAJAS

- Conjunto de engranajes modificado para incrementar el par durante el amolado
- Diseño robusto y duradero
- Asa lateral de autoequilibrado y antivibración para reducir la vibración
- Escape de tipo pistón para reducir el nivel de ruido

Accesorios	Número de pieza
Llave	25541910
Manguera	17733820
Cubierta de manguera	17700520
Juego de mangueras	17700520

ata tools

Información sobre pedidos

Para obtener información adicional o realizar un pedido, póngase en contacto con el Servicio de Atención al Cliente internacional en el teléfono +353 (0) 49 432 6178 o en la dirección de correo electrónico sales@atagroup.ie o, en el caso de Reino Unido, en el teléfono +44 (0) 1530 261145 o en la dirección de correo electrónico sales@atagroupuk.com

LIJADORA

Lijadora de baja velocidad - Línea RAB4LR

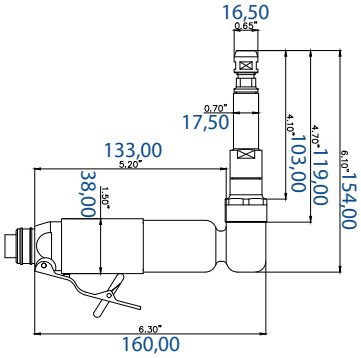

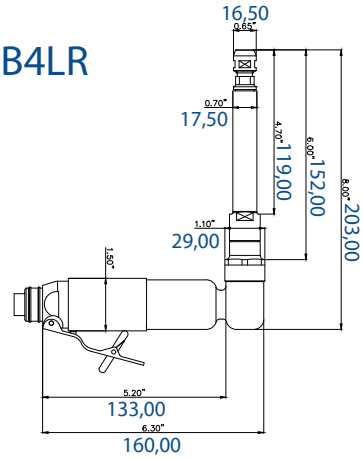

Modelo	RAB4LR	RAB4LR-75	RAB4LR-125
Velocidad (r/min)	3500	3500	3500
Potencia (CV)	0,40	0,40	0,40
Potencia (W)	300	300	300
Peso (kg)	0,69	0,70	0,71
Peso (lb)	1,52	1,52	1,52
Consumo de aire (m^3/min)	0,57	0,57	0,57
Consumo de aire (cfm)	20,13	20,13	20,13
Nivel sonoro (db(A))	67	67	67
Portapieza estándar (mm)	6	6	6
Opciones de portapiezas (mm)	3	3	3
Portapieza estándar (")	1/4"	1/4"	1/4"
Opciones de portapiezas (")	1/8"	1/8"	1/8"
Tipo de escape	Trasero	Trasero	Trasero
Tipo de palanca	Palanca	Palanca	Palanca

CARACTERÍSTICAS Y VENTAJAS DE LOS MODELOS LR

- Velocidad baja y par elevado gracias a los engranajes planetarios; ideal para aplicaciones en titanio
- Se puede montar un accesorio de husillo directo para reducir la vibración
- Portapiezas opcionales disponibles
- Mango ergonómico montado para mayor comodidad del operador

CARACTERÍSTICAS Y VENTAJAS DE LOS MODELOS LRX-75

- Las mismas que el modelo LR
- Husillo largo de 75 mm para el lijado de zonas de difícil acceso

CARACTERÍSTICAS Y VENTAJAS DE LOS MODELOS LRX-125

- Las mismas que el modelo LR
- Husillo largo de 125 mm para el lijado de zonas de difícil acceso

Consumibles recomendados	
Fresas de carburo	
Abrasivos	Rodillos de láminas, discos de cambio rápido y puntas montadas

Accesorios	Número de pieza
Llave	25561110
Llave	25546210
Manguera	17712120
Cubierta de manguera	17794520
Juego de mangueras	17711420

Información sobre pedidos

Para obtener información adicional o realizar un pedido, póngase en contacto con el Servicio de Atención al Cliente internacional en el teléfono +353 (0) 49 432 6178 o en la dirección de correo electrónico sales@atagroup.ie o, en el caso de Reino Unido, en el teléfono +44 (0) 1530 261145 o en la dirección de correo electrónico sales@atagroupuk.com

LIJADORA

Lijadora de baja velocidad - Línea RA5/2

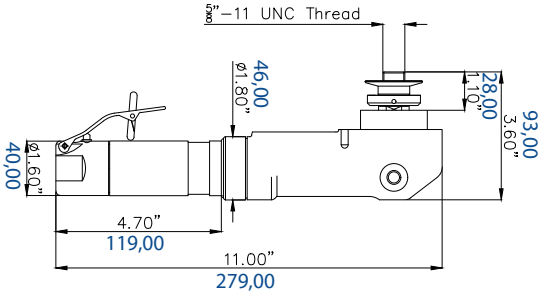

Modelo	RA5	RA2
Velocidad (r/min)	5500	2700
Potencia (CV)	1,10	1,10
Potencia (W)	820	820
Peso (kg)	2,75	2,75
Peso (lb)	6,05	6,05
Consumo de aire (m^3/min)	0,92	0,92
Consumo de aire (cfm)	32,49	32,49
Nivel sonoro (db(A))	69	68
Tipo de escape	Delantero	Delantero
Tipo de palanca	Palanca de seguridad	Palanca de seguridad

CARACTERÍSTICAS Y VENTAJAS

- Velocidad reducida adecuada para diversas aplicaciones de lijado
- Adecuada para su uso con discos de fibra de 7" en aplicaciones de lijado ligero
- Excelente relación potencia/peso
- Mango ergonómico montado para mayor comodidad del operador

Consumibles recomendados	
Abrasivos	Discos de lijado y discos de acondicionamiento de superficies

Accesorios	Número de pieza
Llave de espiga	25541910
Llave	25561210
Manguera	17731420
Cubierta de manguera	17794520
Juego de mangueras	17711020

ata tools

Información sobre pedidos

Para obtener información adicional o realizar un pedido, póngase en contacto con el Servicio de Atención al Cliente internacional en el teléfono +353 (0) 49 432 6178 o en la dirección de correo electrónico sales@atagroup.ie o, en el caso de Reino Unido, en el teléfono +44 (0) 1530 261145 o en la dirección de correo electrónico sales@atagroupuk.com

LIJADORA
Pulidora de baja velocidad - Línea SBxLR

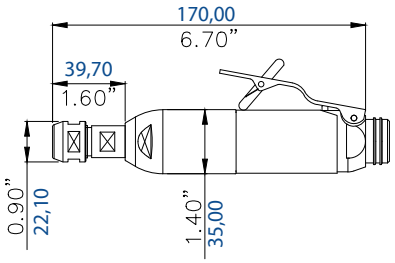

Modelo	SB10LR	SB5LR
Velocidad (r/min)	9000	5000
Potencia (CV)	0,40	0,40
Potencia (W)	300	300
Peso (kg)	0,60	0,60
Peso (lb)	1,32	1,32
Consumo de aire (m^3/min)	0,57	0,57
Consumo de aire (cfm)	20,13	20,13
Nivel sonoro (db(A))	68	68
Portapieza estándar (mm)	6	6
Opciones de portapiezas (mm)	3, 8, 10	3, 8, 10
Portapieza estándar (")	1/4"	1/4"
Opciones de portapiezas (")	1/8", 3/8"	1/8", 3/8"
Tipo de escape	Trasero	Trasero
Tipo de palanca	Palanca de seguridad	Palanca de seguridad

Consumibles recomendados	
Fresas de carburo	12 y 15 mm - 1/2" y 9/16"
Abrasivos	Rodillos de láminas, discos de cambio rápido, puntas montadas, discos de acondicionamiento de superficies y discos de lijado

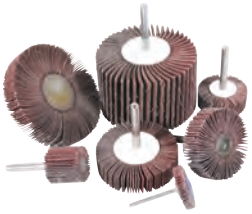

Accesorios	Número de pieza
Llave	25561110
Llave	25561210
Manguera	17712120
Cubierta de manguera	17794520
Juego de mangueras	17711420

CARACTERÍSTICAS Y VENTAJAS

- Velocidad baja y par elevado gracias a los engranajes planetarios; ideal para aplicaciones en titanio
- Opciones de portapiezas para el uso de consumibles adosados en el mango
- Excelente relación potencia/peso
- Mango ergonómico montado para mayor comodidad del operador

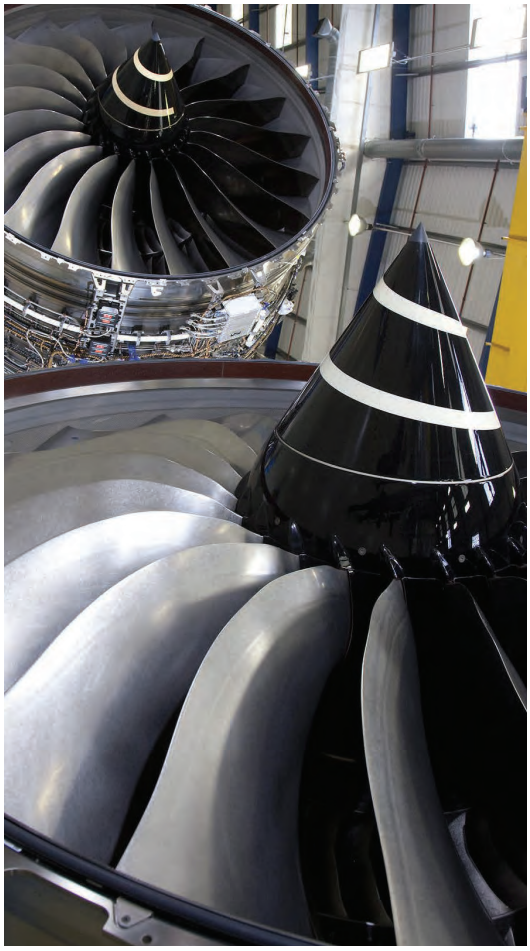

ata tools

Información sobre pedidos

Para obtener información adicional o realizar un pedido, póngase en contacto con el Servicio de Atención al Cliente internacional en el teléfono +353 (0) 49 432 6178 o en la dirección de correo electrónico sales@atagroup.ie o, en el caso de Reino Unido, en el teléfono +44 (0) 1530 261145 o en la dirección de correo electrónico sales@atagroupuk.com

LIJADORA
Pulidora de baja velocidad - S5L

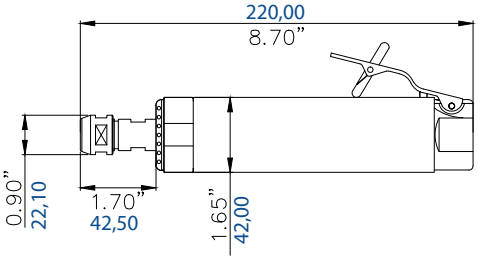

Modelo	S5L
Velocidad (r/min)	5000
Potencia (CV)	0,85
Potencia (W)	630
Peso (kg)	1,30
Peso (lb)	2,86
Consumo de aire (m^3/min)	0,85
Consumo de aire (cfm)	30,01
Nivel sonoro (db(A))	66
Tamaño del portapieza estándar, métrico	6
Opciones de portapiezas, métrico	3, 8, 10
Tamaño del portapieza estándar, imperial	1/4"
Opciones de portapiezas, imperial	1/8", 3/8"
Tipo de escape	Delantero
Tipo de palanca	Palanca de seguridad

Consumibles recomendados	
Fresas de carburo	
Abrasivos	Rodillos de láminas, discos de cambio rápido, puntas montadas, discos de acondicionamiento de superficies y discos de lijado

CARACTERÍSTICAS Y VENTAJAS

- Velocidad baja y par elevado gracias los engranajes planetarios
- Adecuada para una amplia variedad de aplicaciones de lijado
- Opciones de portapiezas para el uso de consumibles adosados en el mango
- Empuñadura a dos manos para ofrecer mayor control
- Mango ergonómico montado para mayor comodidad del operador

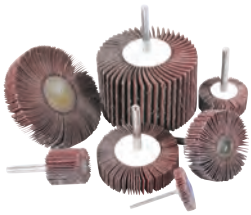

Accesorios	Número de pieza
Llave	25561110
Llave	25561210
Manguera	17731420
Cubierta de manguera	17794520
Juego de mangueras	17711020

ata tools

Información sobre pedidos

Para obtener información adicional o realizar un pedido, póngase en contacto con el Servicio de Atención al Cliente internacional en el teléfono +353 (0) 49 432 6178 o en la dirección de correo electrónico sales@atagroup.ie o, en el caso de Reino Unido, en el teléfono +44 (0) 1530 261145 o en la dirección de correo electrónico sales@atagroupuk.com

LIJADORA
Pulidora de baja velocidad - STXxL

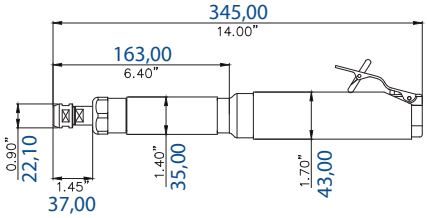

Modelo	STX5L	STX3L
Velocidad (r/min)	5000	3000
Potencia (CV)	0,85	0,85
Potencia (W)	630	630
Peso (kg)	1,60	1,60
Peso (lb)	3,52	3,52
Consumo de aire (m^3/min)	0,85	0,85
Consumo de aire (cfm)	30,01	30,01
Nivel sonoro (db(A))	66	64
Portapieza estándar (mm)	6	6
Opciones de portapiezas (mm)	3, 8, 10	3, 8, 10
Portapieza estándar (")	1/4"	1/4"
Opciones de portapiezas (")	1/8", 3/8"	1/8", 3/8"
Tipo de escape	Delantero	Delantero
Tipo de palanca	Palanca de seguridad	Palanca de seguridad

Consumibles recomendados	
Fresas de carburo	
Abrasivos	Rodillos de láminas, discos de cambio rápido, puntas montadas, discos de acondicionamiento de superficies y discos de lijado

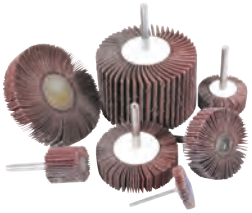

Accesorios	Número de pieza
Llave	25561110
Llave	25561210
Manguera	17731420
Cubierta de manguera	17794520
Juego de mangueras	17711020

CARACTERÍSTICAS Y VENTAJAS

- Velocidad baja y par elevado gracias a los engranajes planetarios
- Adecuada para una amplia variedad de aplicaciones de lijado
- Opciones de portapiezas para el uso de consumibles adosados en el mango
- Empuñadura a dos manos para ofrecer mayor control
- Mango ergonómico montado para mayor comodidad del operador

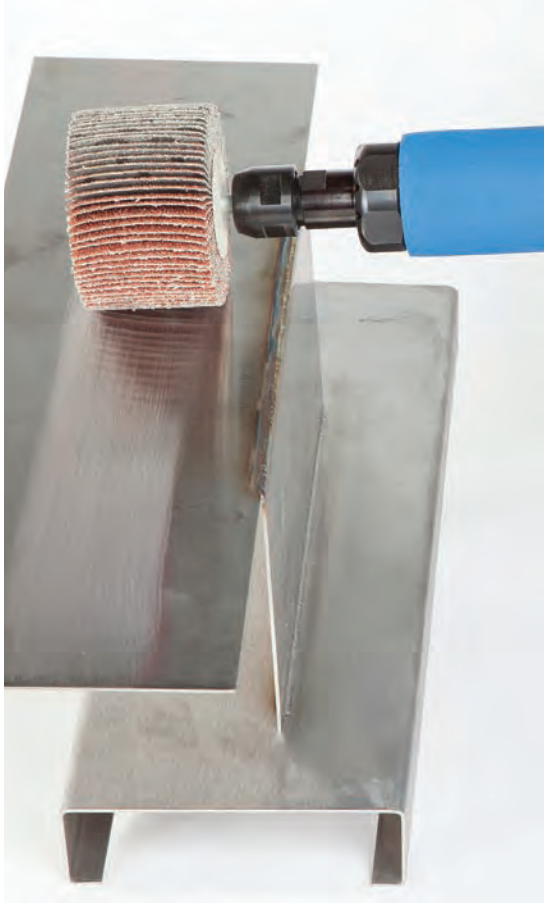

Información sobre pedidos

Para obtener información adicional o realizar un pedido, póngase en contacto con el Servicio de Atención al Cliente internacional en el teléfono +353 (0) 49 432 6178 o en la dirección de correo electrónico sales@atagroup.ie o, en el caso de Reino Unido, en el teléfono +44 (0) 1530 261145 o en la dirección de correo electrónico sales@atagroupuk.com

LIJADORAS DE BANDA

LIJADORA DE BANDA
RAL20L

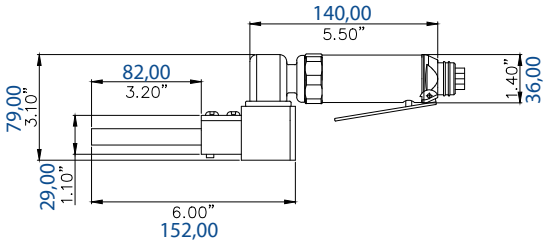

Modelo	RAL20L
Velocidad (r/min)	20 000
Potencia (CV)	0,40
Potencia (W)	300
Peso (kg)	0,85
Peso (lb)	1,87
Consumo de aire (m^3/min)	0,57
Consumo de aire (cfm)	20,13
Nivel sonoro (db(A))	74
Tipo de escape	Trasero
Tipo de palanca	Palanca de seguridad

Consumibles recomendados	
Abrasivos	Abrasivos y bandas de acondiciona-miento de superficies

CARACTERÍSTICAS Y VENTAJAS

- Diseño compacto para aplicaciones de lijado ligero
- Varios brazos adecuados para adaptarse a la gama de bandas
- La banda puede sustituirse fácilmente
- Mango ergonómico montado para mayor comodidad del operador

Accesorios	Número de pieza
Llave Allen	10900100
Llave Allen	10903100
Manguera	17731420
Cubierta de manguera	17794520
Juego de mangueras	17711020

Para obtener información sobre los brazos del rodillo de contacto y las platinas, consulte la página 36 de accesorios

Información sobre pedidos

Para obtener información adicional o realizar un pedido, póngase en contacto con el Servicio de Atención al Cliente internacional en el teléfono +353 (0) 49 432 6178 o en la dirección de correo electrónico sales@atagroup.ie o, en el caso de Reino Unido, en el teléfono +44 (0) 1530 261145 o en la dirección de correo electrónico sales@atagroupuk.com

LIJADORA DE BANDA
BL16L

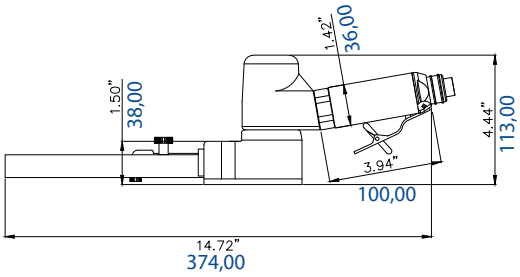

Modelo	BL16L
Velocidad (r/min)	16 000
Potencia (CV)	0,50
Potencia (W)	370
Peso (kg)	1,30
Peso (lb)	2,86
Consumo de aire (m^3/min)	0,60
Consumo de aire (cfm)	21,19
Nivel sonoro (db(A))	73
Tipo de escape	Delantero
Tipo de palanca	Palanca de seguridad

CARACTERÍSTICAS Y VENTAJAS

- Diseño compacto para aplicaciones de lijado ligero
- Varios brazos adecuados para adaptarse a la gama de bandas
- La banda puede sustituirse fácilmente
- Mango ergonómico montado para mayor comodidad del operador

Consumibles recomendados	
Abrasivos	Abrasivos y bandas de acondicionamiento de superficies

Accesorios	Número de pieza
Llave Allen	10911800
Llave Allen	10903100
Manguera	17731420
Cubierta de manguera	17794520
Juego de mangueras	17711020

RM

Para obtener información sobre los brazos del rodillo de contacto y las platinas, consulte la página 36 de accesorios

Información sobre pedidos

Para obtener información adicional o realizar un pedido, póngase en contacto con el Servicio de Atención al Cliente internacional en el teléfono +353 (0) 49 432 6178 o en la dirección correo electrónico sales@atagroup.ie o, en el caso de Reino Unido, en el teléfono +44 (0) 1530 261145 o en la dirección correo electrónico sales@atagroupuk.com

ACCESORIOS

ACCESORIOS
RA14

Tipo S N.º de serie 14079220

Tipo A N.º de serie 14075610

Tipo	Descripción	Número de pieza	Imagen
S	Asa maciza de diseño resistente	140-756-20	140-756-20
A	Asa resistente de goma. Cómodo diseño ergonómico con capa aislante de goma para reducir la vibración.	140-792-10	140-792-10

Opciones de husillos para las amoladoras de disco

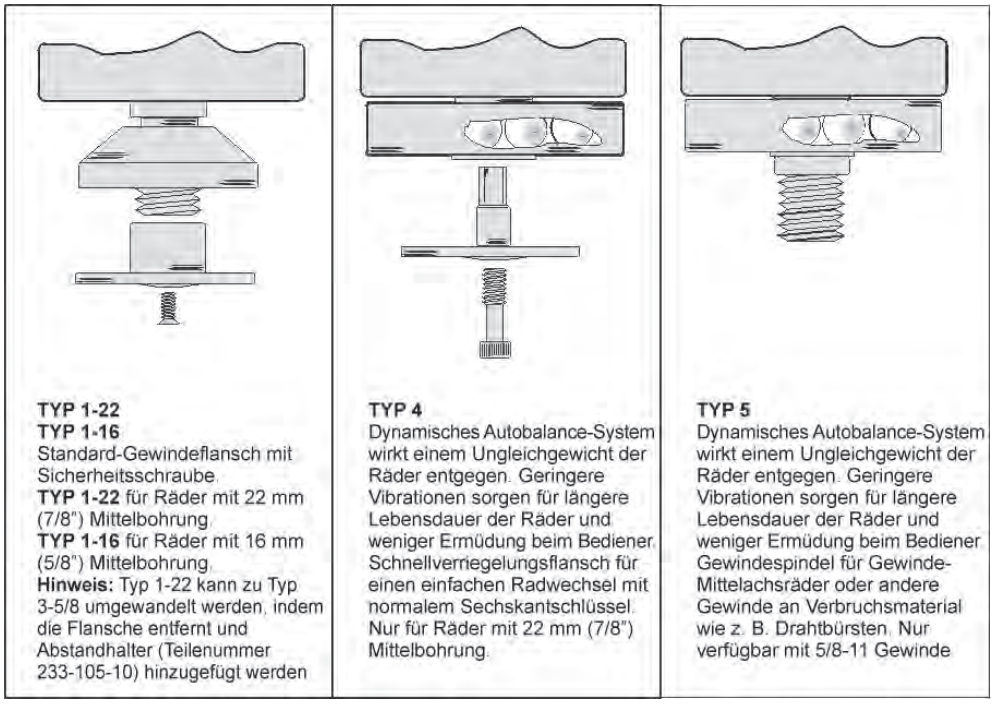

OPCIONES DE ESCAPE
P - Escape de tipo pistón
D - Escape de tipo difusor

Información sobre pedidos

Para obtener información adicional o realizar un pedido, póngase en contacto con el Servicio de Atención al Cliente internacional en el teléfono +353 (0) 49 432 6178 o en la dirección de correo electrónico sales@atagroup.ie o, en el caso de Reino Unido, en el teléfono +44 (0) 1530 261145 o en la dirección de correo electrónico sales@atagroupuk.com

ACCESORIOS
Lijadoras de banda

Brazo del rodillo de contacto estándar para la RAL20L

Material	Diámetro	Diámetro	Dimensiones de la banda	Dimensiones de la banda	Número de pieza
Rodillo de goma	16 mm	5/8"	305 mm x 12 mm	12" x 1/2"	515-133-20

Brazos del rodillo de contacto opcionales para la RAL20L

Material	Diámetro	Diámetro	Dimensiones de la banda	Dimensiones de la banda	Número de pieza
Rodillo de goma	16 mm	5/8"	457 mm x 12 mm	18" - 19" x 1/2"	515-134-20
Rodillo de acero	8 mm	5/16"	457 mm x 12 mm	18" x 1/2"	515-136-20
Rodillo de acero	8 mm	5/16"	305 mm x 12 mm	12" x 1/2"	515-135-20
Rodillo de acero	8 mm	5/16"	305 mm x 6 mm	12" x 1/4"	515-137-20
Rodillo de acero	8 mm	5/16"	457 mm x 6 mm	18" x 1/4"	515-138-20
Rodillo de goma	16 mm	5/8"	330 mm x 12 mm	13" x 1/2"	515-100-20
Rodillo de goma	8 mm	5/16"	305 mm x 12 mm	12" x 1/2"	515-071-20

Todos los brazos se suministran equipados con una platina flexible

Brazo del rodillo de contacto estándar para la BL16L

Material	Diámetro	Diámetro	Dimensiones de la banda	Dimensiones de la banda	Número de pieza
Rodillo de goma*	25 mm	1"	480 mm x 20 mm	18" - 19" x 3/4"	516-015-20

Brazos del rodillo de contacto opcionales para la BL16L

Material	Diámetro	Diámetro	Dimensiones de la banda	Dimensiones de la banda	Número de pieza
Rodillo de goma*	25 mm	1"	480 mm x 25 mm	18" - 19" x 1"	516-029-20
Rodillo de goma*	25 mm	1"	457 mm x 20 mm	18" x 3/4"	516-027-20
Rodillo de goma*	14 mm	9/16"	480 mm x 20 mm	18" - 19" x 3/4"	516-028-20
Rodillo de goma*	25 mm	1"	480 mm x 12 mm	18" - 19" x 1/2"	516-026-20
Rodillo de goma**	16 mm	5/8"	480 mm x 12 mm	18" - 19" x 1/2"	516-024-20
Rodillo de goma**	8 mm	5/16"	610 mm x 12 mm	24" x 1/2"	516-025-20
Rodillo de goma	8 mm	5/16"	305 mm x 12 mm	12" x 1/2"	515-071-20

* La platina debe solicitarse por separado; número de pieza: 516-022-20
** Brazos equipados con una platina

Información sobre pedidos

Para obtener información adicional o realizar un pedido, póngase en contacto con el Servicio de Atención al Cliente internacional en el teléfono +353 (0) 49 432 6178 o en la dirección de correo electrónico sales@atagroup.ie o, en el caso de Reino Unido, en el teléfono +44 (0) 1530 261145 o en la dirección de correo electrónico sales@atagroupuk.com

ACCESORIOS

Portapiezas

	133-121-10	133-122-10	133-101-10	133-115-10
Tipo	**CA**	**CB**	**CC**	**CD**
Tamaño	**Número de pieza**	**Número de pieza**	**Número de pieza**	**Número de pieza**
3/32″	N/D	N/D	133-103-10	133-113-10
1/8″	133-123-10	133-126-10	133-102-10	133-112-10
1/4″	133-107-10	133-116-10	N/D	N/D
3/8″	133-125-10	N/D	N/D	N/D
2,34 mm	N/D	N/D	133-103-10	133-113-10
3,0 mm	133-123-10	133-126-10	133-101-10	133-115-10
6,0 mm	133-121-10	133-122-10	N/D	N/D
8,0 mm	133-124-10	N/D	N/D	N/D
10,0 mm	133-106-10	N/D	N/D	N/D

Portapiezas de tamaños especiales disponibles previa solicitud. Póngase en contacto con su representante del Servicio de Atención al Cliente.

Mangueras

Rosca de admisión de la herramienta	Características de rosca del conjunto de la manguera	Manguera de admisión	Dimensiones manguera de admisión	Cubierta de manguera	Dimensiones cubierta de manguera	Juego de mangueras	Sujeción de manguera	Ejemplo de herramienta
Hembra M8	Macho M8 x macho de 1/4"	177-010-20	2 metros x Ø 6 mm	177-106-20	1 metro x Ø 16 mm	177-012-20	277-102-10	SP75R
Hembra de 1/4"	Macho de 1/4" x macho de 1/4"	177-314-20	3 metros x Ø 8 mm	177-945-20	1 metro x Ø 22 mm	177-114-20	277-104-10	SD37LR
1/2" Hembra	Macho de 1/4" x macho de 3/8"	177-338-20	3 metros x Ø 12 mm	177-005-20	1 metro x Ø 50 mm	N/D	166-110-00	RA14-125PA4 SHG18LR
Hembra de 3/4"	Hembra de 3/4" x hembra de 3/4"	177-312-20	3 metros x Ø 16 mm	N/D	N/D	N/D	N/D	RA6AVH
Hembra de 1/4"	Macho de 1/4" x macho de 1/4"	177-121-20	2 metros x Ø 8 mm	177-950-20	1 metro x Ø 34 mm	177-053-20	N/D	SMD25LR-CA

N.º de serie 140-650-20

N.º de serie 140-719-20

N.º de serie 140-651-20

Palancas

Tipo	Herramientas asociadas	Número de pieza
Palanca articulada	Adecuada para todos los modelos, excepto los cubiertos por la pieza 140-651-20	140-650-20
Palanca de deslizamiento	Adecuada para todos los modelos, excepto RA14, RA10/20, RAB4LR, SB5LR y la serie SD	140-719-20
Palanca articulada	Adecuada para todos los modelos SM, SMD y SMX	140-651-20

Racor de rótula

Existen racores de rótula de ATA disponibles para todas las herramientas con rosca de admisión de 1/4".
El racor de rótula facilita el trabajo en zonas de difícil acceso y contribuye a reducir la fatiga del operador.
Los racores presentan un ángulo de inclinación de 25° y un ángulo de rotación de 360° sin pérdida de presión.
Ofrecen un funcionamiento muy suave y sin incidencias.
Racor de rótula de hembra de 1/4" x macho de 1/4". N.º de pieza: 166-860-00

Lubricador de microniebla

Los lubricadores de microniebla de ATA eliminan la humedad y los residuos sólidos del flujo de aire y crean una «microniebla» de aceite vaporizado que lubrica el motor neumático ATA, de modo que el rendimiento se mantiene y se garantiza una vida útil prolongada.

Número de pieza	Tipo	Rosca de conexión	Pies cúbicos estándar por minuto	Metros cúbicos por minuto
AFLRG-1/4	Filtro de drenaje automático con lubricador de microniebla y soporte de montaje	1/4"	40	1,2
AFLRG-1/2	Filtro de drenaje automático con regulador, manómetro, lubricador de microniebla y soporte de montaje	1/2"	120	3,4

Aceite lubricante

Lubricación de los engranajes — N.º de pieza: GEARLUBE

Todas las amoladoras y lijadoras angulares de 90° de ATA están equipadas con engranajes de alta calidad. Para maximizar la vida útil de los engranajes, es necesario asegurarse de que cuenten con la lubricación apropiada. Las herramientas de ATA utilizan un sistema capilar exclusivo que suministra aceite a los engranajes cuando la máquina está en funcionamiento y reabsorbe el aceite cuando esta se detiene. Cuando las herramientas estén sometidas a un uso constante, el aceite deberá rellenarse a diario a través del tornillo de aceite, situado en el cabezal angular de la herramienta. ATA recomienda la utilización del lubricante para engranajes ATA Gear Lube o cualquier aceite para engranajes 68 cSt de alta calidad. Si no se lubrican los engranajes, todas las garantías quedarán anuladas.

Lubricación del motor — N.º de pieza: ATALUBE

ATA recomienda la utilización del aceite para motores neumáticos ATALUBE o cualquier otro aceite 10cSt de alta calidad para motores de álabes al utilizar los lubricadores del filtro ATA. La velocidad de emisión de aceite puede configurarse según lo indicado en la tabla. Recuerde que únicamente el 10 % del aceite suministrado llega al flujo de aire; el resto regresa al depósito principal de aceite. Si el motor de álabes no se lubrica adecuadamente, todas las garantías quedarán anuladas. Observación: En el caso de motores de turbina, como el del modelo ST 100, NO debe utilizarse aceite lubricante.

Información sobre pedidos

Para obtener información adicional o realizar un pedido, póngase en contacto con el Servicio de Atención al Cliente internacional en el teléfono +353 (0) 49 432 6178 o en la dirección de correo electrónico sales@atagroup.ie o, en el caso de Reino Unido, en el teléfono +44 (0) 1530 261145 o en la dirección de correo electrónico sales@atagroupuk.com

MOTORES DE REPUESTO

ATA ofrece motores de repuesto de diversos modelos, según se indica en la tabla siguiente y por medio del símbolo correspondiente situado junto a la herramienta en el catálogo.

- Esto permite reducir al mínimo el tiempo de inactividad.
- Los motores de repuesto pueden instalarse fácilmente con la formación y el equipo adecuados que suministra ATA.
- Tras realizar la reparación con un motor de repuesto, el cliente dispone del equivalente a una herramienta nueva por una parte de su coste.
- Estos motores cuentan con la misma garantía que las herramientas nuevas. Asimismo, el motor original también puede repararse (con rodamientos de álabes de repuesto de ATA, etc.). Dicha reparación puede realizarla tanto el propio departamento técnico del cliente como ATA. Posteriormente, el motor estará preparado para el siguiente servicio de mantenimiento de las herramientas.
- El uso de motores de repuesto evita que el cliente tenga que disponer de un inventario de herramientas adicionales para cubrir las averías de las herramientas.

Los cuatro pasos necesarios para sustituir el motor	
1 Aflojar	micropaso 1
2 Desmontar	micropaso 2
3 Sustituir el motor	micropaso 3
4 Apretar	micropaso 4

KITS DE DESMONTAJE

Un mantenimiento regular es un factor crítico a la hora de evaluar la continua eficiencia y seguridad de uso de la herramienta. En este sentido, ATA dispone de una política de piezas de repuesto de bajo coste que permiten llevar a cabo un mantenimiento rutinario y preventivo.

Además de nuestras instalaciones de servicio técnico, ofrecemos diagramas de despiece para las piezas de repuesto, instrucciones de desmontaje y kits de desmontaje para todas las herramientas. Todas las herramientas cumplen la Directiva de máquinas de la UE con sus correspondientes enmiendas y la Directiva de marcado CE 2006/42/CE

1

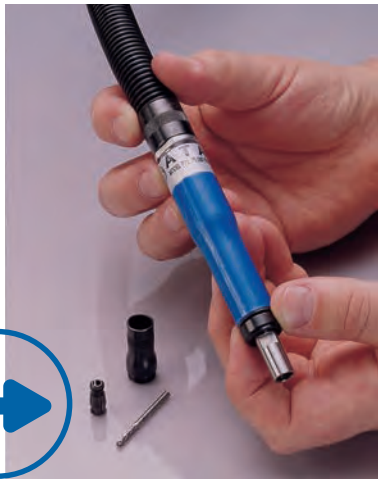

2

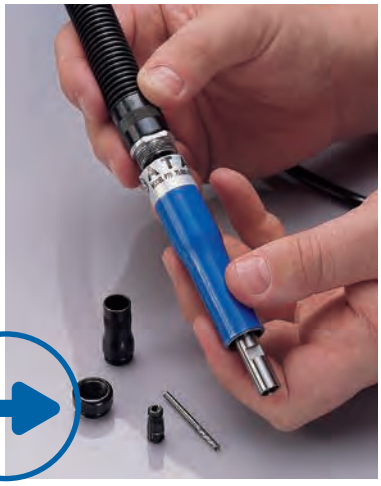

3

4

MANTENIMIENTO

Un mantenimiento regular es un factor crucial a la hora de evaluar la continua eficiencia y seguridad de uso de la herramienta. La política de ATA de precios económicos de las piezas de repuesto de alta calidad permite que la realización de un mantenimiento rutinario y preventivo resulte rentable. Esto contribuye a reducir el riesgo de lesiones relacionadas con la vibración y permite prolongar la vida útil tanto de la herramienta como de los consumibles.

ATA ofrece asistencia en los sistemas de gestión de la vibración de sus clientes. Se realiza un estudio de las herramientas para iniciar el programa de asistencia a las evaluaciones de riesgos de los clientes. Los niveles de vibración se mantienen dentro de los niveles de referencia durante toda la vida útil de las herramientas. El servicio ofrecido incluye mantenimiento, reparaciones y controles de calidad. Se mantiene asimismo un registro de las herramientas de los clientes.

Primera fase

El personal de ATA crea un registro de herramientas, por medio del cual se graba un identificador en las herramientas. Se acuerda una recogida inicial de las herramientas, así como la frecuencia posterior. Se remite una notificación de recogida al representante de atención al cliente designado, que gestiona su pronta devolución.

Segunda fase

Se programa el envío de las herramientas al taller y se crea una ficha de trabajo. Las herramientas se someten a inspección y mantenimiento, cualquier trabajo de reparación que sea necesario se identifica y se comunica al cliente por medio de un presupuesto escrito y se efectúan pruebas de desalineación del eje, niveles de vibración y velocidad de las herramientas. La información correspondiente se registra en una nota de entrega y en la ficha de registro de la herramienta. Posteriormente, las herramientas se devuelven al cliente. Nuestro servicio proporciona a los clientes una garantía de que las herramientas reciben los más altos estándares de mantenimiento y que se utilizan en todo momento piezas originales.

Este programa proporciona las ventajas siguientes:

- Control del inventario de herramientas neumáticas
- Mantenimiento preventivo y proactivo
- Costes de mantenimiento estables
- Aumento de la eficiencia gracias a la combinación correcta de herramientas neumáticas con sus consumibles correspondientes
- Servicio de recogida y entrega
- Soporte técnico para permitir la optimización continua de los procesos

Gestión de la vibración

El síndrome de vibración de mano-brazo (HAVS, por sus siglas en inglés) y el trastorno de las extremidades superiores relacionado con el trabajo (WRULD, por sus siglas en inglés) son términos generales que incluyen diversas lesiones potencialmente graves asociadas al uso intensivo de herramientas de percusión y giratorias, la más común de las cuales es el síndrome de dedos blancos (VWF, por sus siglas en inglés). Existe un amplio consenso sobre el hecho de que la vibración generada por las herramientas eléctricas manuales es el principal factor que contribuye a generar dichas dolencias y que, de no gestionarse de acuerdo con la legislación y normativa de la UE en vigor, no puede garantizarse la pérdida de tiempo de inactividad derivada de potenciales lesiones.

Todos nuestros productos y servicios están diseñados e implementados teniendo en cuenta el riesgo por vibración asociado. ATA se esfuerza por ofrecer a los clientes la máxima productividad y garantizar al mismo tiempo un impacto mínimo sobre la salud de los operadores.

Las mejoras continuas en la gestión de la vibración y el ruido, como, por ejemplo, los mangos ergonómicos, las asas antivibración y de autoequilibrado y los escapes traseros, se han diseñado para optimizar la eficiencia y reducir de esta forma el tiempo transcurrido con el dedo en el pulsador (FOTT, por sus siglas en inglés). Tenemos como objetivo asegurarnos de que se utilicen los consumibles correspondientes a las distintas amoladoras para obtener un rendimiento óptimo y que ambos se fabriquen de acuerdo con la normativa CE. La estrecha colaboración que mantenemos con las empresas del grupo que fabrican las fresas y otros consumibles abrasivos nos proporciona una ventaja competitiva en cuanto a nuestro inigualable conocimiento del producto sobre la mejor combinación de herramienta y consumible para poder ofrecer el mínimo nivel de vibración con la máxima productividad posible.

ata tools

Información sobre pedidos

Para obtener información adicional o realizar un pedido, póngase en contacto con el Servicio de Atención al Cliente internacional en el teléfono +353 (0) 49 432 6178 o en la dirección de correo electrónico sales@atagroup.ie o, en el caso de Reino Unido, en el teléfono +44 (0) 1530 261145 o en la dirección de correo electrónico sales@atagroupuk.com

NOTAS

NOTAS

NOTAS

Tfno.: +1 330-928-7744 **Correo electrónico:** sales@atatools.com
Fax: +1 330-849-2977 **Sitio web:** www.atagroup.co

ATA Tools Inc., 238 Marc Drive
Cuyahoga Falls, Ohio 44223, Estados Unidos

Oficinas Europeas
Tfno.: +353 (0) 49 432 6178 **Correo electrónico:** sales@atagroup.ie
Fax: +353 (0) 49 432 6298 **Sitio web:** www.atagroup.co

ATA Burs, Ltd., IDA Business & Technology Park,
Killygarry, Cavan, Co. Cavan, Irlanda

EU.CA.ATAT.SP.12.14