CA-72

GAESTOPAS

AENOR
ER
Empresa Registrada
UNE-EN ISO 9001
ER-0279/1999

Prensaestopas y Tapones
“GADI-QUICK”

Anclaje Rápido, sin Rosca !

GAESTOPAS

Prensaestopas y Tapones “GADI-QUICK” Anclaje Rápido

Revolucionarios prensaestopas y tapones “GADI-QUICK”. Sin rosca y sin necesidad de contratuercas, lo que permite su instalación en aquellos cuadros y cajas donde el espacio no permite el uso de herramientas de apriete de las tuercas. Simplemente inserte y gire hasta alcanzar el apriete deseado. Posee una eficiencia de montaje un 75% superior a la de los prensaestopas y tapones habituales, ahorrando tiempo y espacio.

SIN HERRAMIENTAS
SIN CONTRATUERCAS

Montaje simple y rápido

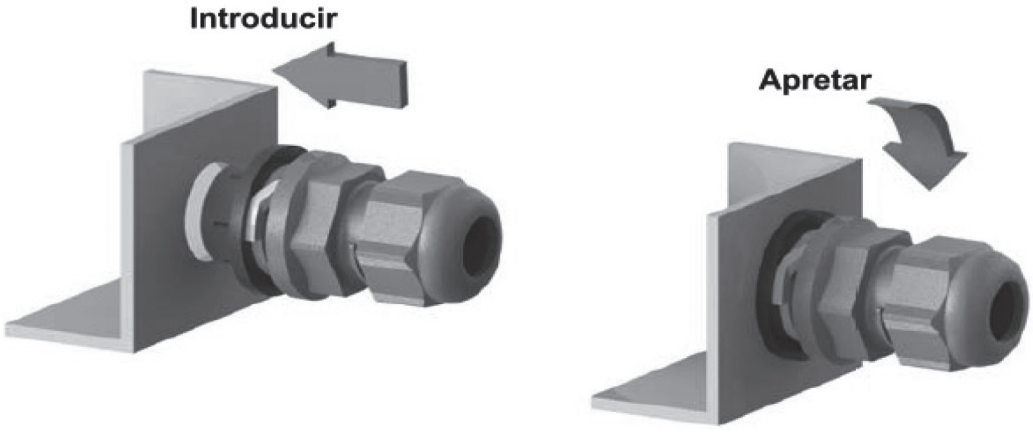

Desmontaje muy simple

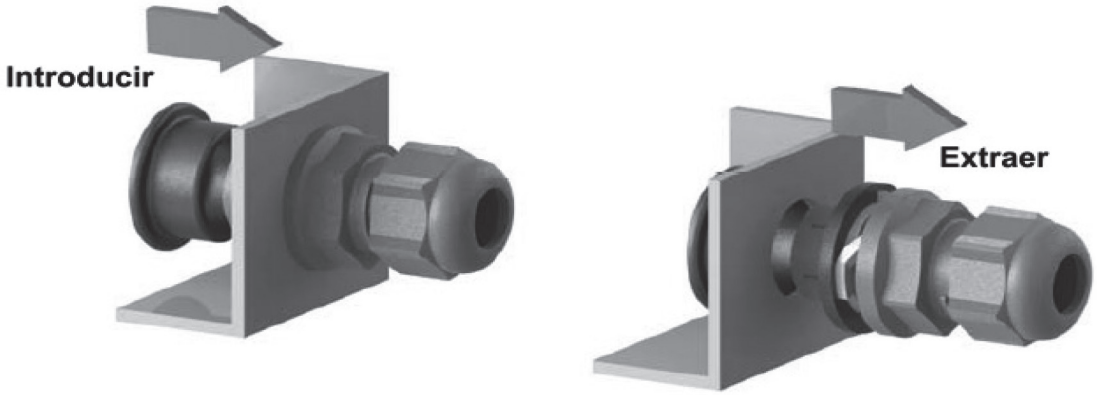

Prensaestopas de Poliamida “GADI-QUICK”, Anclaje Rápido

Prensaestopas de Poliamida, montaje frontal, sin rosca

- Prensaestopas especialmente diseñados -fáciles de montar en envolventes sin agujeros roscados.
- Fácil montaje: empujar el prensaestopas y girar el cuerpo en sentido horario -meter el cable- apretar la cabeza.
- Encaja perfectamente en paredes con espesores desde 0,5 mm hasta 4,0 mm.
- Tensión de tracción y estanqueidad de alta calidad, rendimiento fiable para aplicaciones industriales habituales.
- Fácil desmontaje (con herramienta separada).

Datos técnicos

Material	Cuerpo	PA 6 (Poliamida 6)	
	Cuerpo inferior	PA 6 (Poliamida 6)	
	Cabeza	PA 6 (Poliamida 6)	
	Junta	CR (Goma de cloropreno)	
Inflamabilidad		V2 S/ UL94	
Grado de protección		IP 66 - IP68 (5Bar-30min)	
Temperatura de trabajo		**Permanente**	**Intermitente**
		-20 °C hasta +100 °C	-30 °C hasta +150 °C
Accesorios		• Tapones • Juntas reductoras • Juntas para cables planos • Juntas multicables • Herramienta para desmontaje	
Comentarios		• Diferentes tipos de junta disponibles. • Fabricado de acuerdo con DIN EN 62444/50262. Otros colores bajo pedido: AZUL (RAL 5015); BLANCO (RAL9003); ROJO (RAL3020)	
CERTIFICADOS		**Número de Certificado**	**Estándares**
VDE		134171	S/ DIN EN 62444
UV		SERCOVAM RES 107572	S/ UL514B §8.26.7

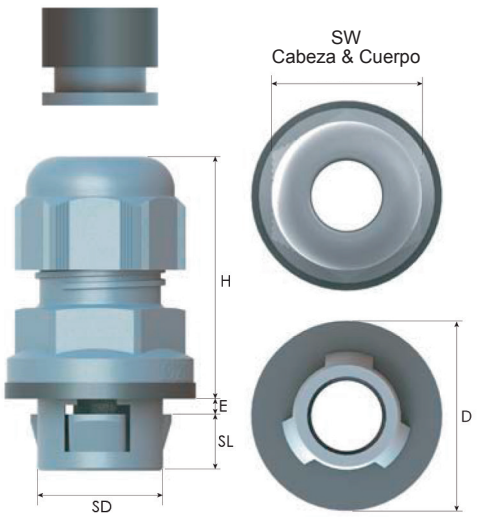

Algunos certificados no abarcan todos los tamaños o colores.

Prensaestopas de Poliamida, montaje frontal, sin rosca
Espesor pared (E): 0,5 - 4,0 mm

Tamaño	Junta ext. Ø min-max mm	Junta doble Ø min-max mm	Longitud SL mm	Diam. Ø SD mm	Agujero Ø HD mm	Ancho de llave Cabeza mm	Ancho de llave Cuerpo mm	Exterior Ø D mm	Altura máx. H mm	Referencia	Unidad embalaje
M 16	5,0 - 10,0	-	9,0	15,9	16,2 - 16,4	22	22	26,5	42,5	364.1500.XAR	100
		3,0 - 7,0								364.1501.XAR	
M 20	6,0 - 12,0	-	9,0	19,9	20,2 - 20,4	24	24	30,3	41,5	364.2000.XAR	50
		5,0 - 9,0								364.2001.XAR	
	7,0 - 13,0	-				25	25		41,5	364.2002.XAR	
		3,0 - 7,0								364.2003.XAR	
M 25	11,0 - 17,0	-	9,0	24,9	25,2 - 25,4	29	29	36,3	43,5	364.2500.XAR	25
		8,0 - 13,0								364.2501.XAR	
M 32	15,0 - 21,0	-	9,0	31,9	32,2 - 32,4	36	36	43,2	49,5	364.3200.XAR	25
		11,0 - 16,0								364.3201.XAR	
M 40	19,0 - 28,0	-	11,5	39,9	40,2 - 40,4	46	46	55,2	56,0	364.4000.XAR	20
		16,0 - 21,0								364.4001.XAR	

Referencias colores, sustituir (.X): .....**(.0)**.. = RAL 7001 (Gris Oscuro) (Ej. 364.1500.**0**AR)
.....**(.1)**.. = RAL 9005 (Negro) (Ej. 364.1500.**1**AR)
.....**(.2)**.. = RAL 7035 (Gris Claro) (Ej. 364.1500.**2**AR)

Prensaestopas Metálicos “GADI-QUICK”, Anclaje Rápido

Prensaestopas de Latón niquelado, montaje frontal, sin rosca

- Prensaestopas especialmente diseñados -fáciles de montar en envolventes sin agujeros roscados.
- Fácil montaje: empujar el prensaestopas y girar el cuerpo en sentido horario -meter el cable- apretar la cabeza.
- Encaja perfectamente en paredes con espesores desde 0,5 mm hasta 4,0 mm.
- Tensión de tracción y estanqueidad de alta calidad, rendimiento fiable para aplicaciones industriales habituales.
- Fácil desmontaje (con herramienta separada).

Datos técnicos

Material	Cuerpo	Latón niquelado	
	Cuerpo inferior	PA 6 (Poliamida 6)	
	Cabeza	Latón niquelado	
	Junta	CR (Goma de cloropreno)	
	Anclaje	PA 6 (Poliamida 6)	
	Arandela	CR (Goma de cloropreno)	
Modelo EMC	**Muelle de contacto**	Aleación especial de cobre	
Inflamabilidad		V2 S/ UL94	
Grado de protección		IP 66 - IP 68 (5 Bar, 30 min)	
Temperatura de trabajo		**Permanente**	**Intermitente**
		-20 °C hasta +100 °C	-30 °C hasta +150 °C
Accesorios		• Tapones • Juntas reductoras • Juntas para cables planos • Juntas multicables • Herramienta para desmontaje	
Comentarios			
Modelo Estándar		• Diferentes tipos de juntas disponibles. • Fabricado de acuerdo con DIN EN 62444/50262.	
Modelo EMC		• Prensaestopas especialmente diseñados para protección EMC. • Contacto duradero mediante muelle de contacto. • Tensión de tracción y estanqueidad de alta calidad, rendimiento fiable para aplicaciones EMC.	
CERTIFICADOS		**Número de Certificado**	**Estándares**
UV		SERCOVAM RES 107572	S/ UL514B §8.26.7

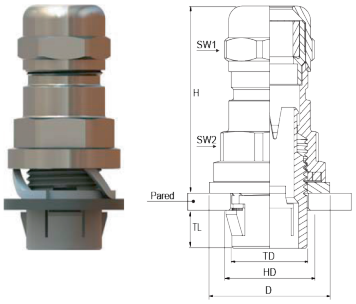

MODELO “ESTÁNDAR”

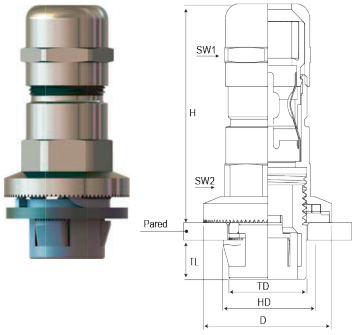

MODELO “EMC”

Prensaestopas de Latón niquelado, montaje frontal, sin rosca
Espesor pared (E): 0,5 - 4,0 mm

Tamaño	Junta ext. Ø min-max mm	Junta doble Ø min-max mm	Longitud TL mm	Diam. Ø TD mm	Agujero Ø HD mm	Ancho de llave Cabeza mm	Ancho de llave Cuerpo mm	Exterior Ø D mm	Altura máx. H mm	Referencia	Uds. emb.
M 16	3,0 - 7,0	-	9,0	16,0	16,2 - 16,4	20	20	28,3	45,0	356.1600.1AR	100
	5,0 - 10,0	-								356.1600.0AR	
	5,0 - 10,0	3,0 - 7,0								356.1600.2AR	
M 20	5,0 - 9,0	-	9,0	20,0	20,2 - 20,4	22	22	32,3	44,0	356.2000.1AR	50
	6,0 - 12,0	-								356.2000.0AR	
	6,0 - 12,0	5,0 - 9,0								356.2000.2AR	
M 25	9,0 - 13,0	-	9,0	25,0	25,2 - 25,4	27	27	38,5	46,0	356.2500.1AR	25
	11,0 - 17,0	-								356.2500.0AR	
	11,0 - 17,0	9,0 - 13,0								356.2500.2AR	
M 32	11,0 - 15,0	-	9,0	32,0	32,2 - 32,4	34	34	45,5	54,0	356.3200.1AR	20
	15,0 - 21,0	-								356.3200.0AR	
	15,0 - 21,0	11,0 - 15,0								356.3200.2AR	
M 40	16,0 - 23,0	-	9,0	40,0	40,2 - 40,4	43	43	58,0	60,0	356.4000.1AR	10
	19,0 - 28,0	-								356.4000.0AR	
	19,0 - 28,0	16,0 - 21,0								356.4000.2AR	
M 20 EMC	6,0 - 12,0	Ø Apantallamiento min-max mm 4,5 - 10,0	9,0	19,9	20,2 - 20,6	22	22	32,3	50,5	357.2000.0AR	50

Tapones de Poliamida “GADI-QUICK”, Anclaje Rápido

GAESTOPAS

Tapones de poliamida, montaje frontal, sin rosca

- Para aplicaciones industriales convencionales.
- Montaje a presión para agujeros no roscados.
- Contratuercas con roscas de acuerdo con EN 60423 (metrica) y DIN 40430 (PG).
- Reemplazando el tapón, la contratuerca puede emplearse para fijar un prensaestopas.

Datos técnicos

Material	Cuerpo	PA 6 (Poliamida 6)	
	Junta	CR (Goma de cloropreno)	
	Contratuerca	PA 6 GF 30 (Poliamida 6, 30% Fibra de Vidrio reforzada)	
Inflamabilidad		V2 S/ UL94	
Grado de protección		IP 66 - IP 68 (5 Bar, 30 min)	
Temperatura de trabajo		**Permanente**	**Intermitente**
		-20 °C hasta +100 °C	-30 °C hasta +150 °C
Comentarios		**Otros colores bajo pedido:** AZUL (RAL 5015); BLANCO (RAL9003); ROJO (RAL3020)	
CERTIFICADOS		**Número de Certificado**	**Estándares**
UV		SERCOVAM RES 107572	S/ UL514B §8.26.7

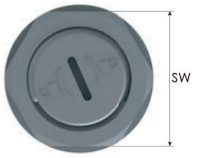

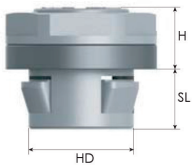

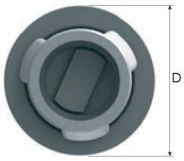

Tapones de Poliamida, montaje frontal, sin rosca -Espesor pared: 0,5-2,0 mm

Tamaño	Longitud SL mm	Agujero Ø HD mm	Ancho de llave SW mm	Exterior Ø D mm	Altura máx. H mm	Referencia	Uds. emb.
M12	9,0	12,2 - 12,4	18	19,7	10,5	776.1200.XAR	50
M20	9,0	20,2 - 20,4	26	28,8	12,0	776.2000.XAR	30
M32	9,0	32,2 - 32,4	41	46,3	14,0	776.3200.XAR	20
PG 16	9,0	22,7 - 22,9	30	33,2	12,0	776.1600.XAR	30

Referencias colores, sustituir (.X):
.....(.0).. = RAL 7001 (Gris Oscuro) (Ej. 364.1500.**0**AR)
.....(.1).. = RAL 9005 (Negro) (Ej. 364.1500.**1**AR)
.....(.2).. = RAL 7035 (Gris Claro) (Ej. 364.1500.**2**AR)

Herramienta para desmontaje “GADI-QUICK”

- Pieza de material Plástico para el desmontaje del sistema “GADI-QUICK”

Tamaño	ID mm	H mm	Referencia	Uds. emb.
M 16	16,0	13,0	**BEX16**	10
M 20	20,0	13,0	**BEX20**	10
M 25	25,0	13,0	**BEX25**	10
M 32	32,0	13,0	**BEX32**	10
M 40	40,0	15,5	**BEX40**	10

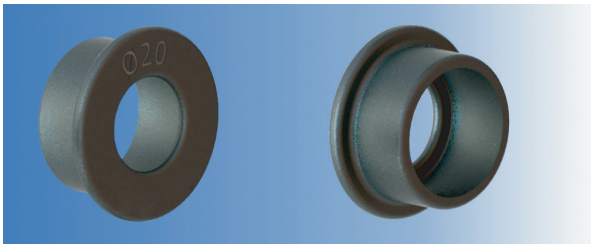

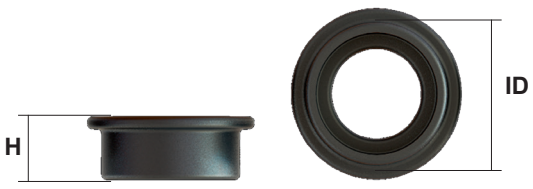

GAESTOPAS

Pol. Ind. Akarregi, Parc. 6 - 20120 Hernani (Guipúzcoa)
Tfno: 943 37 69 39 - Fax: 943 36 08 74
Apartado de Correos 658, 20080 San Sebastián
e-mail: gaestopas@gaestopas.com
web: www.gaestopas.com